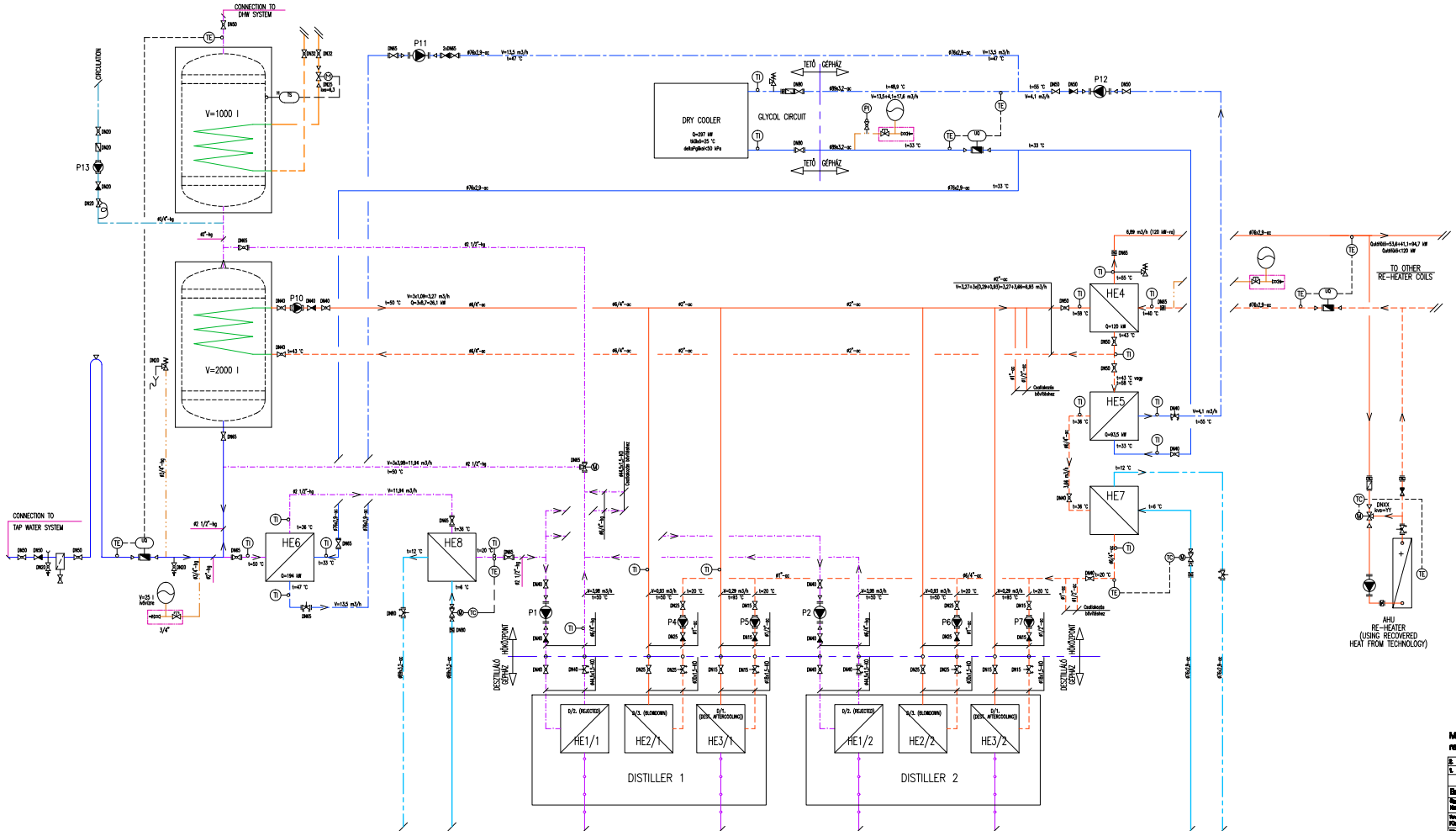

JELMAGYARÁZAT

szelepek, karimás/hegesztés
szabás szelep
keresztmetszet váltás
térfogatáram mérő, karimás/menetes
motoros lekötő szabályozó szelep, villamos hm.-vel karimás/menetes
motoros szabályozó szelep, villamos hm.-vel karimás/menetes
szűrő, karimás/menetes
biztonsági szelep, karimás/menetes
pillangószelep
visszacsapó szelep, karimás/menetes
beszabályozó szelep, mérőcsonkkal, karimás/menetes
fojtószelep, karimás/menetes
szelep, karimás/menetes
golyóscsap, karimás/menetes
légtelenítő szelep
lazaszelep/kiszelő
hőmennyiségmérő
térfogatáram m3/h
hőmérséklet °C
nyomás direkt nm
hőmérsékletszabályozó
hőmérséklet érzékelő
mérőórák
nyomásmérő
HE
Hőcserélő
Hulladékhő, előremenő (időszakos)
Hulladékhő, visszatérő (időszakos)
Fűtési előremenő
Fűtési visszatérő
Hűtővíz előremenő
Hűtővíz visszatérő
Hulladékhő előre
Hulladékhő visszatérő
Biztonsági-ürítési
Technológiából 45 °C
Technológiából 97–99 °C
Glikolos előre
Glikolos visszatérő

Minden jog fenntartva! Ez a terv nem másolható, nem mutatható, nem bocsátható rendelkezésre harmadik személynek a KONTENT KFT. írásos hozzájárulása nélkül!

Sz.	Szerzői	Módosítás megnevezése	Dátum	Módosítás	Aláírás
1.					

Szerzők, szkr.	Dátum:	Aláírás:
Egyszerű Kontur Kft.		[redacted]
Ellenőrzött: Kiss László G-T-1-0000		
Ellenőrzött:		
Ellenőrzött:		
Ellenőrzött:		

Megnevezés: Technológiai hővisszanyerő alul szelepes

Rajszám: KG_BGC_HR_P&I

Méretarány: 1.

Méret: A0

Lapok sorszámszáma: 1/1

Megjegyzés: MUNKAVÁZLAT

KONTENT
Kontent Fejlesztő és Tanácsadó Korlátolt Felelősségű Társaság
Cím: [redacted]
Szám: 2.
Tel.: [redacted]
Fax: [redacted]
E-mail: [redacted]